DP-810 (PC1 Assy / AMS43001-05-2)

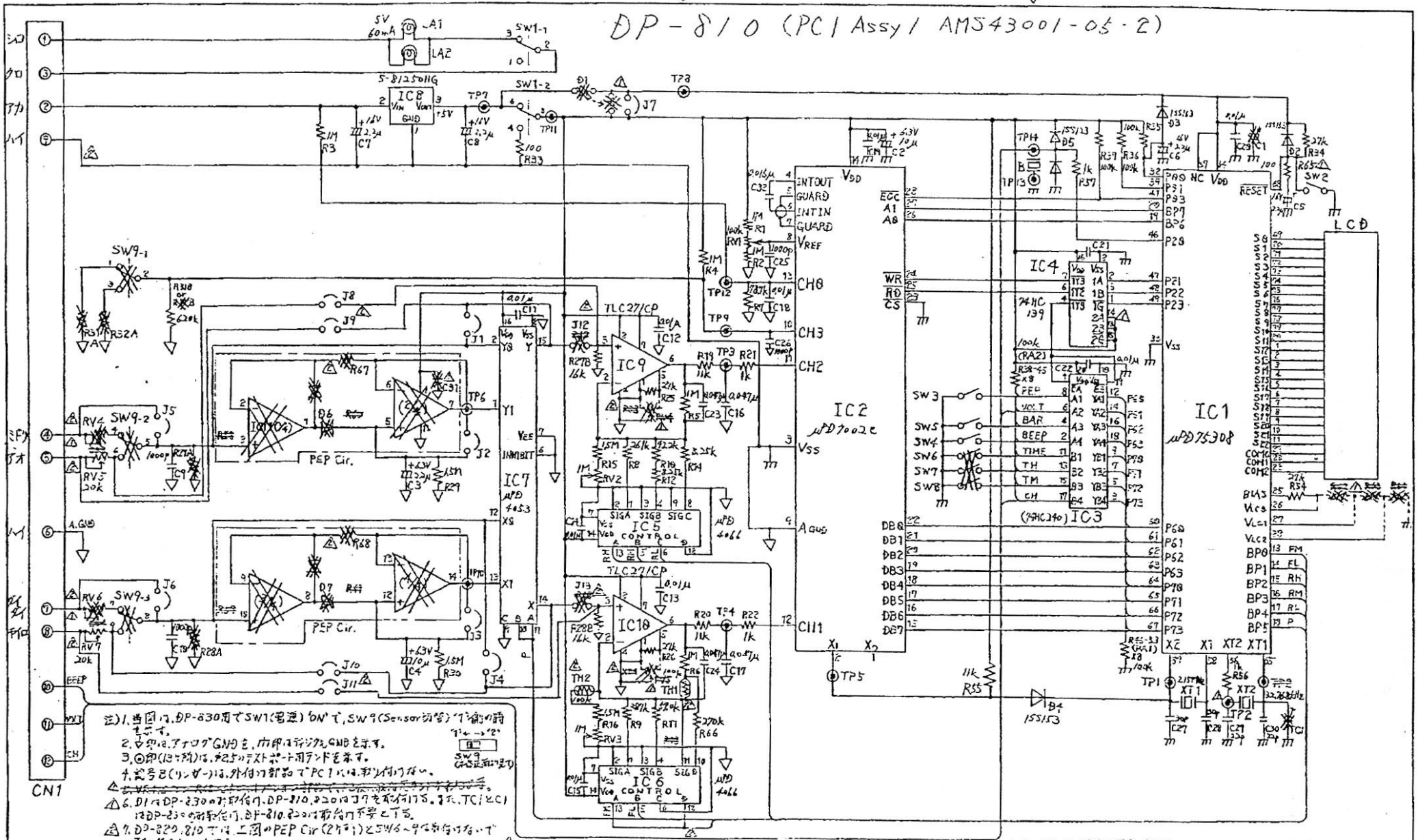

注) 1. 当図は、DP-830用でSW1(電源)"ON"で、SW9(Sensor切替)"1"側の時
を示す。
2. ▽印は、アナログGNDを、□印はディジタルGNDを示す。
3. ◎印(はんだ付)は、製造上のテストポート用ランドを表す。
4. 記号B(リンガー)は、外付け部品で"PC1"には、取り付けない。
~~5. VR1は、DP-830の時、調整~~
6. D1はDP-830の時取付け、DP-810,820は3Pコネクタを取付ける。また、TC1とC1はDP-830の時取付け、DP-810,820では取付け不要とする。
7. DP-820,810では、上図のPEP Cir(2ヶ所)とSW6~9は取付けないで J1~11をショートする。
8. プリント基板は、ガラエポ(紙フェノール)、両面スルーホール、t1.6とし、ホールメッキ仕様とする。また、表面実装用レジスト膜、白色とする。

SW9 ON:正転時ON

⚠10. DP-830では、R31AとR32Aに部品を取付け、DP-810ではR31Bのみに、DP-820ではR32Bのみに部品を取付ける。

⚠11. DP-810,820では、RV4,6とJ12,13は取付け不要である。

⚠12. DP-810,820では、R27AとR27Bに部品を取付け、DP-830ではR27AとR27Bに部品を取付ける。

改番号 REVISION No.	改正年月日 (伝票) DATE	訂正記事 DESCRIPTIONS OF REVISION	担当 DESIGNED	照合 CHECKED	承認 APPROVED
改1版 REV. No.	'89. 11. 16	⚠R65~68,R36,SW4,5,C33,34,R65 追加、変更、追記、注記変更、IC4変更、C31のテーブ RV4,5 新消、変更、追記、注記変更、IC4変更、変更	松本	加藤	畑良
改2版 REV. No.	'90. 7. 19	⚠RV4~6、TH1,2 追加、R60,61,23,24 J8~13,P55,58 追加、R17,18,13,C33,34 新消、注記変更追加、IC6変更	松本	加藤	畑良
改 版 REV. No.					
改 版 REV. No.					
改 版 REV. No.					

素材 MATERIAL	表面処理 FINISH	数量 QUANTITY	尺度 SCALE	≠
—	—	—	単位 DIMENSION	mm

図番 DRAWING NUMBER: ~~AMS43001-05-2~~

製図 DRAWN	担当 DESIGNED	照合 CHECKED	承認 APPROVED
	松本	加藤	畑良

作成年月日 (西暦) '89. 11. 2

品種名または形式名 TYPE: DP-800シリーズ

個品または部品名 TITLE: PC1 Assy

第3角画法 THIRD ANGLE SYSTEM

会社名: 株式会社アイワ FUJISOKU ELECTRIC CO.,LTD.

整理番号 FILE No. 6/8